dendera®

120W型LED工場灯
DYHB120/204N90

【水銀灯700W相当】

■消費電力:120W
■入力電圧:AC100～277V 50/60Hz
■色温度:5000K
■全光束:20400 lm
■発光効率 : 170 lm/W
■照射角度:90°
■演色性:Ra70
■使用環境温度:－40℃～＋50℃
■LED定格寿命:40,000時間
■寸法:∅220×261㎜
■口金:E39
■重量:1.2kg(電源抜き)
※電源外付タイプ
※LED素子:日亜化学
※落下防止ワイヤー付

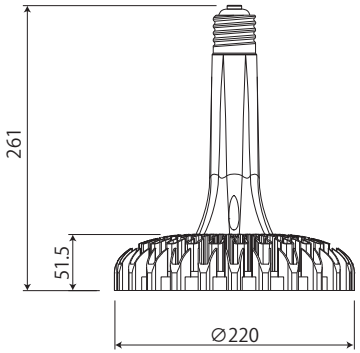

OOPARTS Corporation 2018