6W型LEDハロゲンランプ
DBHG6/55N

■消費電力:6W
■入力電圧:AC100V 50/60Hz
■色温度:6000k
■全光束:550 lm
■照射角度:30°
■演色性:Ra83
■使用環境温度:−20℃〜+40℃
■LED定格寿命:40,000時間
■口金:E11
■寸法:Φ49.5×64㎜
■重量:60g

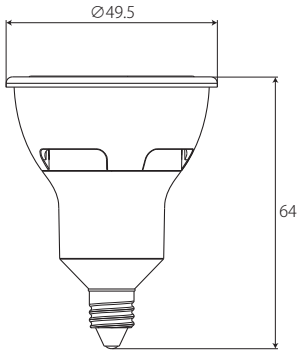

OOPARTS Corporation 2017